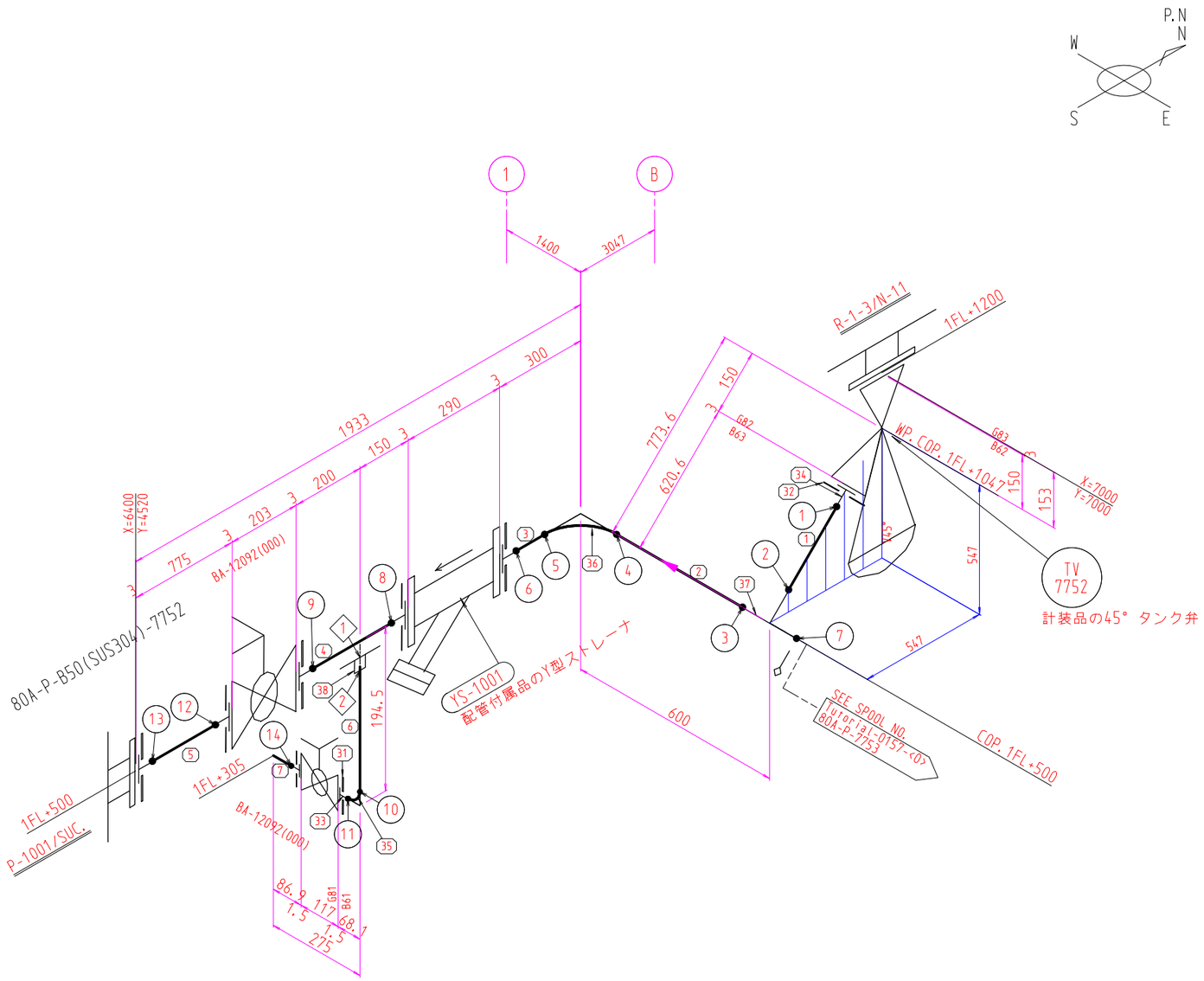

No.	名　称	サイズ		型	式	材質	規格	台数	注記
	ボール弁	20A	10K	10K RF	FULL BORE	SCS13	VENDOR STD	1	BA-12092(000)
	ボール弁	80A	10K	10K RF	FULL BORE	SCS13	VENDOR STD	1	BA-12092(000)
	Y型ストレーナ	80A						1	YS-1001
	45° 計装タンク弁	100Ax 80A						1	TV-7752
B61	ボ　ル　ト	M12	50mm B	SEMI.F	MACH'N	SS400	20A	8	Uni Chrome
B62	ボ　ル　ト	M16	60mm B	SEMI.F	MACH'N	SS400	100A	8	Uni Chrome
B63	ボ　ル　ト	M16	65mm B	SEMI.F	MACH'N	SS400	80A	48	Uni Chrome
	ナ　ッ　ト	M12	10mm B	SEMI.F	HEX.	SS400	20A	8	Uni Chrome
	ナ　ッ　ト	M16	13mm B	SEMI.F	HEX.	SS400	100A	8	Uni Chrome
	ナ　ッ　ト	M16	13mm B	SEMI.F	HEX.	SS400	80A	48	Uni Chrome
G81	ガスケット	20A	1.5mm	10K		V#6500	バルカー	2	半角10文字
G82	ガスケット	80A	3.0mm	10K		V#6500	バルカー	6	半角10文字
G83	ガスケット	100A	3.0mm	10K		V#6500	バルカー	1	半角10文字
1	バ　イ　プ	80A	484.mm	Sch10S	BE	SUS304TP	JIS G3459	1	半角10文字
2	バ　イ　プ	80A	400.mm	Sch10S	BE	SUS304TP	JIS G3459	1	半角10文字
3	バ　イ　プ	80A	135.mm	Sch10S	BE	SUS304TP	JIS G3459	1	半角10文字
4	バ　イ　プ	80A	250.mm	Sch10S	BE	SUS304TP	JIS G3459	1	半角10文字
5	バ　イ　プ	80A	675.mm	Sch10S	BE	SUS304TP	JIS G3459	1	半角10文字
6	バ　イ　プ	20A	86.mm	Sch40	BE-PE	SUS304TP	JIS G3459	1	半角10文字
7	バ　イ　プ	20A	56.mm	Sch40	BE-PO	SUS304TP	JIS G3459	1	半角10文字
	バ　イ　プ　計	20A	0.2m	Sch40		SUS304TP	JIS G3459	1	半角10文字
	バ　イ　プ　計	80A	2.0m	Sch10S		SUS304TP	JIS G3459	1	半角10文字
38	ボス	20A		Sch80	SW-F	SUS304	JIS B2316	1	半角10文字
37	ティー	80Ax	80A	Sch10S	BW	SUS304	JIS B2312	1	半角10文字
36	90° エルボ	80A		Sch10S	BW	SUS304	JIS B2312	1	半角10文字
35	90° エルボ	20A		Sch40	BW	SUS304	JIS B2312	1	半角10文字
34	スタブエンド	80A		10KxSch10S	FF	SUS304	AES-P0728	6	半角10文字
33	スタブエンド	20A		10KxSch40	FF	SUS304	AES-P0730	2	半角10文字
32	フランジ	80A		10K	LJ	SS400-ZN	JIS B2220	6	Galvanized
31	フランジ	20A		10K	LJ	SS400-ZN	JIS B2220	2	Galvanized
No.	名　称	サイズ		型	式	材質	規格	台数	注記

PMSはB50(2502)を選択する。

トレーニング目的で作成したサンプルです。

一般弁のボール弁は
アクチュエータ方向も設定します。
1:流れ方向に対し右90度　です。

	スペックラインマーク	運転温度 ℃	運転圧力 MPaG	設計温度 ℃	設計圧力 MPaG	耐圧 MPaG	媒体	気密 MPaG	媒体	ラインコメント
1	80A-P-B50(SUS304)-7752	120	1.3729	120	1.3729	2.0594		1.5102		

	適用法規	管材料 識別色	溶接仕様	RT (%) SHOP BW	SW	PT BW	SW	MT NW	BW	SW	RT (%) FIELD BW	SW	PT BW	SW	MT NW	BW	SW	熱処理 PWHT	塗装仕様 塗装色 裸部	裸部	断熱部	断熱 記号	断熱 仕様	厚さ (mm)
1																								0

	BW	SW	SO	SCRD	TS	BLT'G
接続数	14	2	0	0	0	9
Dxl	36	2	0	0	0	24

訂番	記事	年月日	署名	承認
訂正				

承認	Hexagon	25/01/01
検図	(Inter)	25/01/01
設計	EYEPIPE	25/01/01
製図	EYECAD	25/01/01

客先
EYEPIPEトレーニング　Ver.X
○○プラント設備工事　横浜事務所
日本インターグラフ株式会社

名称
80A-P-B50(SUS304)-7752

尺度	Job	親図番
NONE	Training	PIPE-0101

図番 Tutorial-0156　訂番 0